HW 3000 INOX

Art. Nr. 112 846M

HW 3500 INOX

Art. Nr. 112 848M

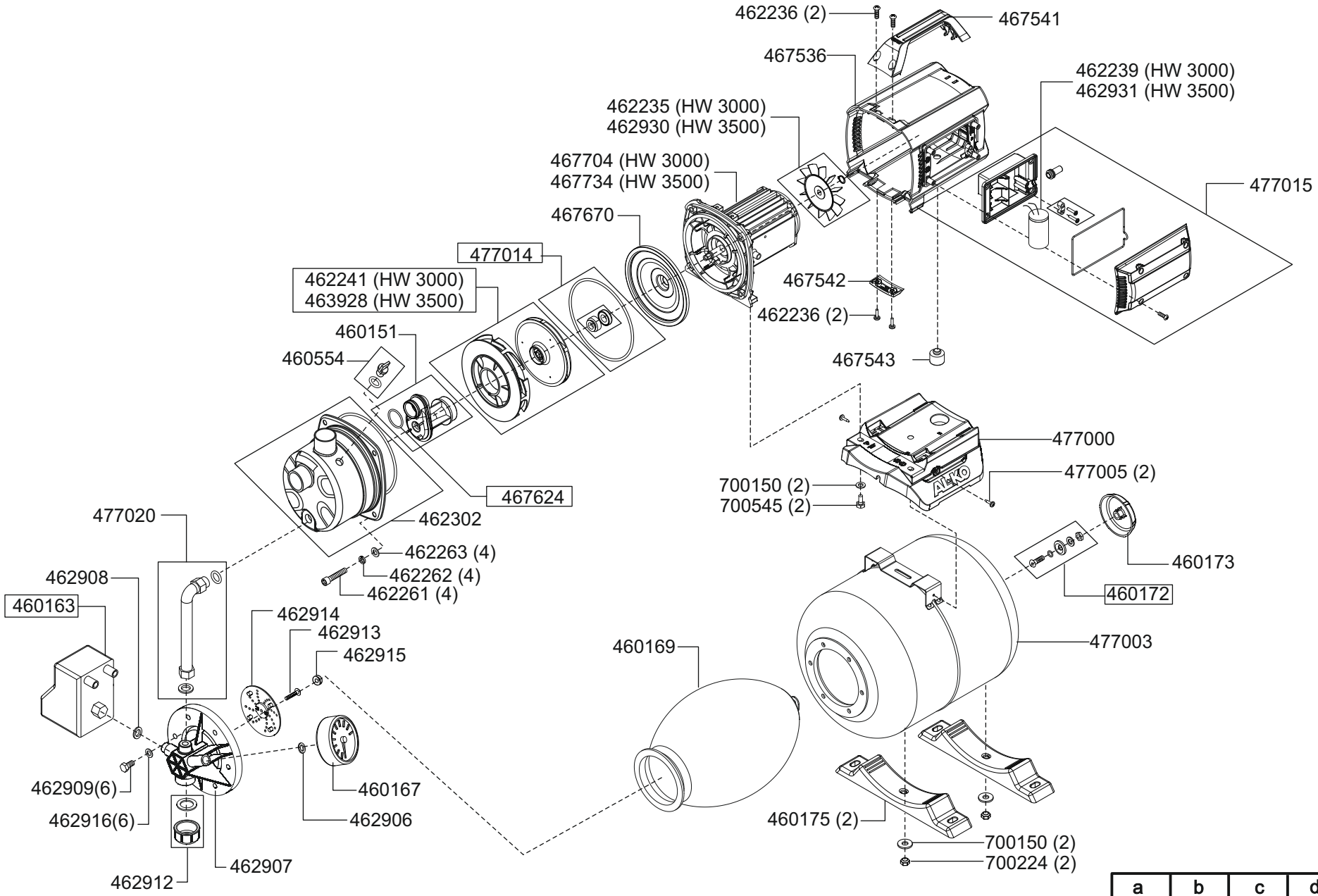

E112846M - E112848M

a	b	c	d	e	f